Einkolbenpumpen POE / PFE

POE(P) für Öl; PFE(P) für Fließfett, NLGI-Kl. 000, 00

POE-15-1.0

POEP-15-1.0 W

POE-15-1.7

Diese manuell oder pneumatisch betätigten Einkolbenpumpen sind für intermittierend betriebene Einleitungs-Zentralschmieranlagen mit Kolbenverteilern entwickelt worden. Sie enthalten den für die Druckentlastung und Druckbegrenzung erforderlichen Ventilsatz.

Die Schmierstoffbehälter aus transparentem Kunststoff gibt es in drei unterschiedlichen Größen: 0,5; 1,0 oder 1,7 Liter.

Ausführung mit / ohne Füllstandsschalter zur Überwachung des minimalen Schmierstoffstandes.

Inbetriebnahme

Behälter mit Schmierstoff füllen (POE mit Öl, PFE mit Fließfett) und Pumpe in Abständen von 2-3 Sekunden hintereinander betätigen, bis an allen Schmierstellen Schmierstoff austritt. Die gut verlegte Anlage entlüftet sich hierbei von selbst!

Der Entlüftungsvorgang wird begünstigt durch

- Öffnen der Hauptrohrleitungsenden, bis dort blasenfreies Öl oder Fließfett austritt.
- Auffüllen längerer Schmierstellenleitungen – im Besonderen von Verteilerstellen kleiner Dosierung – vor dem Anschließen an die Schmierstelle.

Wartung

1. Öl-/Fettstand kontrollieren und rechtzeitig Behälter auffüllen! Schmierstoff entsprechend den Angaben des Maschinenherstellers verwenden.
   Öl stets durch Siebfilter nachfüllen!
2. Nach längerer Laufzeit der Maschine sämtliche Rohranschlüsse auf Dichtheit prüfen und durch Betätigen der Pumpe prüfen, ob an allen Schmierstellen Schmierstoff austritt.

Nur Original SKF Ersatzteile verwenden!

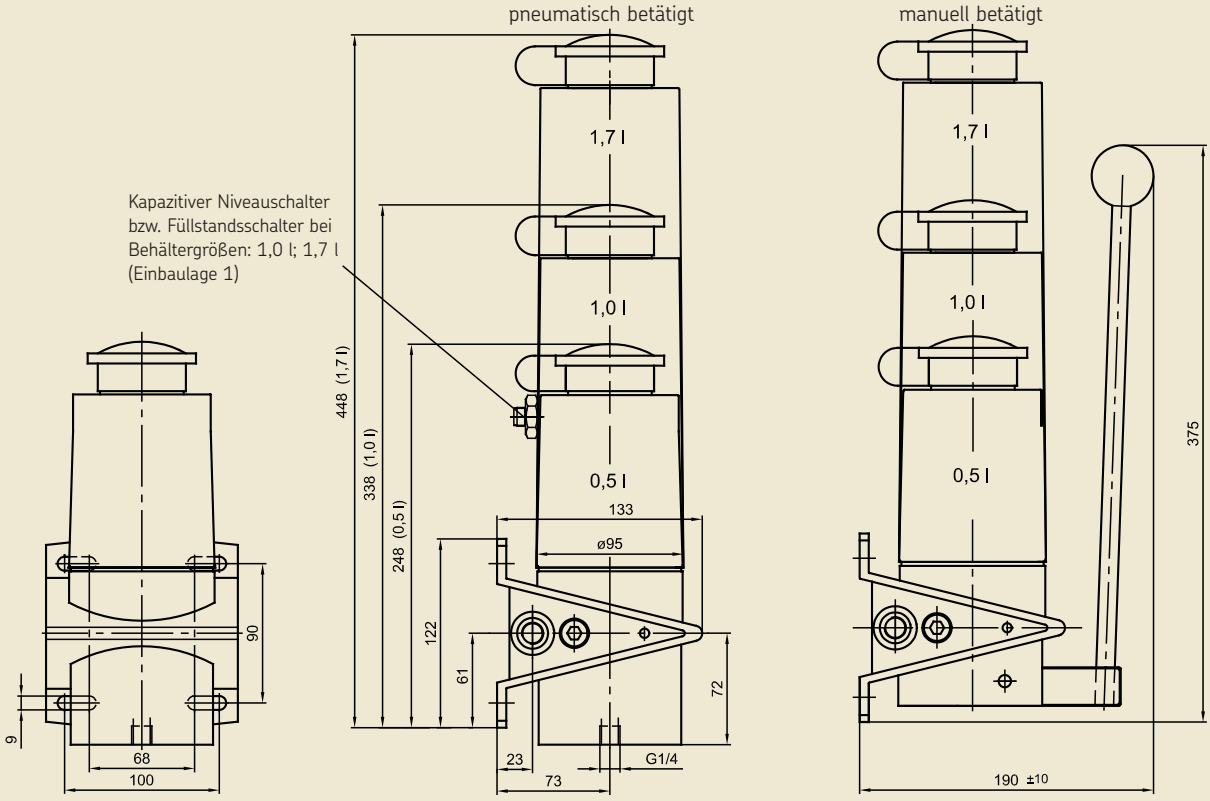

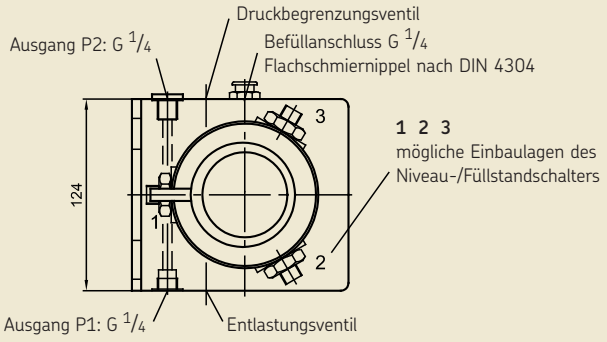

Druckdiagramm für pneumatischen Antrieb

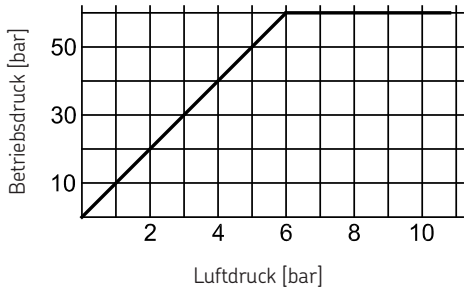

Achtung! Bei einem hydraulischen Systemdruck von >45 bar sind Schneidringverschraubungen nach DIN 2353 oder Steckverbinder als Anschlussarmaturen zu verwenden. Beachten Sie auch die Informationen zum Produktgebrauch auf dem Rückumschlag.

Technische Daten

Pumpe

Antrieb	manuell oder pneumatisch
Behälterinhalt	0,5 l, 1,0 l und 1,7 l
Behältermaterial	Kunststoff (PP), transparent
Auslässe	G 1/4, links oder rechts
Druckluftanschluss	G 1/4 (am Pumpenboden)
Betriebsdruck max.	30 bar (manuell betätigt) 60 bar (pneumatisch betätigt)
Fördervolumen pro Hub	15 cm^3

Übersetzungsverhältnis für pneum. Pumpen: 10:1
Betätigungsluftvolumen = Fördermenge x ÜV x Druck [bar]

Umgebungstemperatur	0 bis +60 °C

Fördermedium

POE	Minerale, synthetische und umweltverträgliche Öle; Betriebsviskosität 20 bis 1500 mm^2/s
PFE	Fließfett, NLGI-Kl. 000, 00

POE: Füllstandsschalter zur Überwachung des min. Ölstandes

Funktion . . . . . Kontakt öffnet bei minimalem Füllstand
Schaltspannung max. . . . . 42 V DC
Schaltleistung max. . . . . 50 W
Stecker-Anschluss . . . . . 4-poliger Rundstecker M12×1
Einbaulage . . . . . 1, 2 oder 3 möglich (2 bei Lieferung)

PFE: Niveauschalter zur Überwachung des min. Fetttandes

Funktion . . . . . PNP / Schließer-Öffner
Schaltspannung . . . . . 10...36 V DC
Betriebsstrom
am Schaltausgang . . . . . max. 150 mA
Schutzart . . . . . IP 67
Anschluss . . . . . 2 m PVC-Kabel oder
4-poliger Rundstecker M8×1
Einbaulage . . . . . 1, 2 oder 3 möglich (2 bei Lieferung)

Schaltbild POE

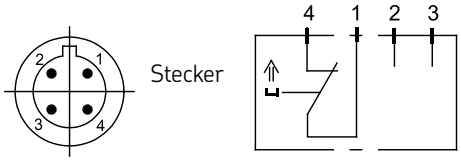

Schaltbild PFE

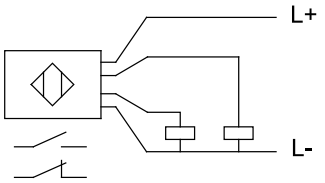

Hydraulikpläne
POEP (pneumatisch)

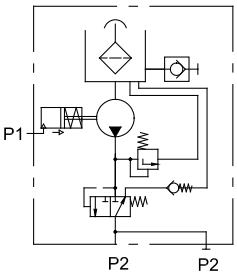

POE (manuell)

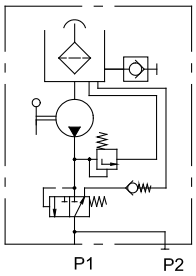

Hydraulikpläne
PFEP (pneumatisch)

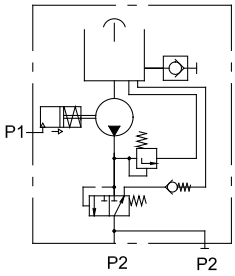

PFE (manuell)

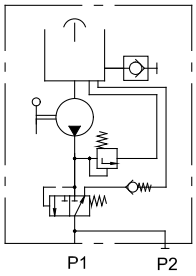

Pumpenübersicht

ohne Füllstands-schalter Bestell-Nr.	mit Füllstands-schalter Bestell-Nr.	Medium	Förder volumen [cm³/Hub]	Behälterinhalt [Liter]	Antrieb	Betriebsdruck max. (Druckbegr.ventil) [bar]
POE-15-0.5	–	Öl	15	0,5	manuell	30
POEP-15-0.5	–	Öl	15	0,5	pneumatisch	60
POE-15-1.0	POE-15-1.0W	Öl	15	1,0	manuell	30
POEP-15-1.0	POEP-15-1.0W	Öl	15	1,0	pneumatisch	60
POE-15-1.7	POE15-1.7W	Öl	15	1,7	manuell	30
POEP-15-1.7	POEP-15-1.7W	Öl	15	1,7	pneumatisch	60
PFE-15-0.5	–	Fließfett	15	0,5	manuell	30
PFEP-15-0.5	–	Fließfett	15	0,5	pneumatisch	60
PFE-15-1.0	PFE-15-1.0W1(2) *1)*	Fließfett	15	1,0	manuell	30
PFEP-15-1.0	PFEP-15-1.0W1(2) *1)*	Fließfett	15	1,0	pneumatisch	60
PFE-15-1.7	PFE-15-1.7W1(2) *1)*	Fließfett	15	1,7	manuell	30
PFEP-15-1.7	PFEP-15-1.7W1(2) *1)*	Fließfett	15	1,7	pneumatisch	60

*1) ...**W1** = Niveauschalteranschluss 2 m PVC-Kabel; ...**W2** = Niveauschalteranschluss 4-poliger Rundstecker M8×1*

Bestell-Nummer: 1-1111-DE
Änderungen vorbehalten! (07/2009)

Wichtige Information zum Produktgebrauch
Alle Produkte von SKF dürfen nur bestimmungsgemäß, wie in diesem Prospekt und den Betriebsanleitungen beschrieben, verwendet werden. Werden zu den Produkten Betriebsanleitungen geliefert, sind diese zu lesen und zu befolgen.
Nicht alle Schmierstoffe sind mit Zentralschmieranlagen förderbar!
Auf Wunsch überprüft SKF den vom Anwender ausgewählten Schmierstoff auf die Förderbarkeit in Zentralschmieranlagen. Von SKF hergestellte Schmiersysteme oder deren Komponenten sind nicht zugelassen für den Einsatz in Verbindung mit Gasen, verflüssigten Gasen, unter Druck gelösten Gasen, Dämpfen und denjenigen Flüssigkeiten, deren Dampfdruck bei der zulässigen maximalen Temperatur um mehr als 0,5 bar über dem normalen Atmosphärendruck (1013 mbar) liegt.
Insbesondere weisen wir darauf hin, dass gefährliche Stoffe jeglicher Art, vor allem die Stoffe die gemäß der EG RL 67/548/EWG Artikel 2, Absatz 2 als gefährlich eingestuft wurden, nur nach Rücksprache und schriftlicher Genehmigung durch SKF in SKF Zentralschmieranlagen und Komponenten eingefüllt und mit ihnen gefördert und/oder verteilt werden dürfen.

Prospekthinweis
1-9201-DE Schmierstoffe fördern mit Zentralschmieranlagen

SKF Lubrication Systems Germany AG
Motzener Straße 35/37 · 12277 Berlin · Deutschland
PF 970444 · 12704 Berlin · Deutschland
Tel. +49 (0)30 72002-0 · Fax +49 (0)30 72002-111
www.skf.com/schmierung

Dieser Prospekt wurde Ihnen überreicht durch:

® SKF ist eine eingetragene Marke der SKF Gruppe.

© SKF Gruppe 2009
Nachdruck, auch auszugsweise, nur mit unserer vorherigen schriftlichen Genehmigung gestattet. Die Angaben in dieser Druckschrift wurden mit größter Sorgfalt auf ihre Richtigkeit hin überprüft. Trotzdem kann keine Haftung für Verluste oder Schäden irgendwelcher Art übernommen werden, die sich mittelbar oder unmittelbar aus der Verwendung der hier enthaltenen Informationen ergeben.