Integrierte Fettnachschmierung

Elektro-Thermische Pumpe Compact (ETPC) für Spindellager

Nachschmierkartusche ETPC1
- Fettkartusche 2,5 cm^3
- Dosiervolumen 6 mm^3/Hub
- geeignet für Fett, NLGI-Kl. 2

Kompaktes Design zur einfachen Integration in die Spindel

Verlängert die Lebensdauer der Spindel
durch Verlängerung der Fettgebrauchsdauer

Senkt die Wartungs- und Servicekosten

Punktgenau integriert

Die integrierte Einzellagerschmierung durch den äußeren Lagerring hindurch ist eine neue Technologie. Die Nachschmierkartusche ETPC ist wegen ihres kompakten Designs für die direkte Integration in die Spindel bestens geeignet.

Die Ansteuerung erfolgt über Standardschnittstellen der Werkzeugmaschinensteuerung. So werden die Einzellager zuverlässig mit Schmierstoff versorgt, die Fettgebrauchsdauer wird erheblich verlängert, und damit die Lebensdauer der Spindellagerung.

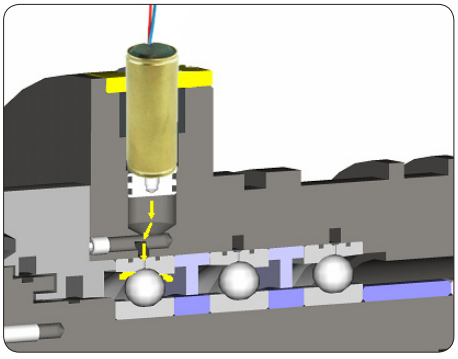

Bestell-Nr. ETPC1-6

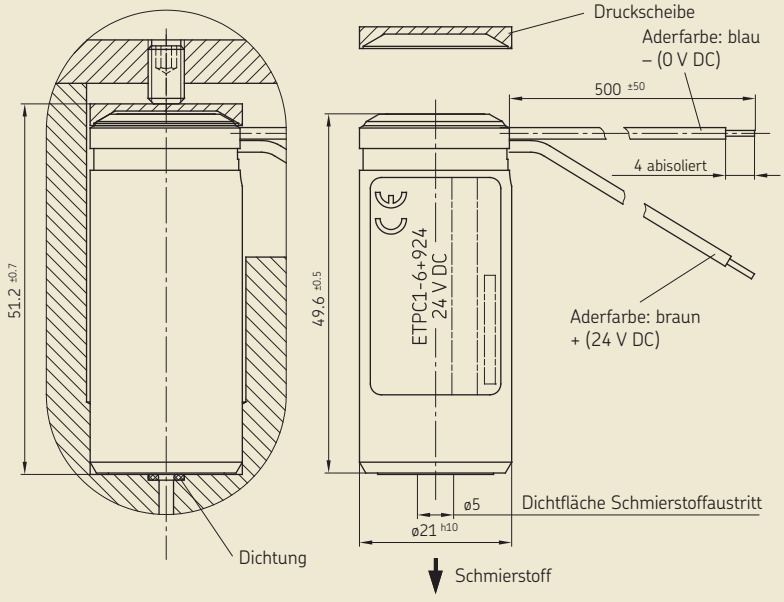

Technische Daten

Dosiervolumen	6 mm³/Hub
Betriebsspannung	24 V DC
Betätigungsdauer	3 min
Pausenzeit min.	20 min
Leistungaufnahme	12 W
Einschaltstrom	0,5 A
Betriebstemperatur	+15 °C bis +50 °C
Elektr. Anschluss	Litze 0,25 mm²
Schmierstoffvorrat	2,5 cm³ (400 Hübe)
Schmierstoff	Fett, NLGI-Kl. 2

SKF Lubrication Systems Germany AG
Motzener Straße 35/37 · 12277 Berlin · Deutschland
PF 970444 · 12704 Berlin · Deutschland
Tel. +49 (0)30 72002-0 · Fax +49 (0)30 72002-111
www.skf.com/schmierung

Bestell-Nummer: 1-0987-DE
Änderungen vorbehalten! (07/2009)

Prospekthinweis
1-9201-DE Schmierstoffe fördern mit Zentralschmieranlagen

® SKF ist eine eingetragene Marke der SKF Gruppe.

© SKF Gruppe 2009
Nachdruck, auch auszugsweise, nur mit unserer vorherigen schriftlichen Genehmigung gestattet. Die Angaben in dieser Druckschrift wurden mit größter Sorgfalt auf ihre Richtigkeit hin überprüft. Trotzdem kann keine Haftung für Verluste oder Schäden irgendwelcher Art übernommen werden, die sich mittelbar oder unmittelbar aus der Verwendung der hier enthaltenen Informationen ergeben.